INSTRUCCIONES DE ENSAMBLADO
JUEGO DE ENTREPAÑO ESTRUCTURAL CON REBORDE DE MARCO (CODIGO DE APROBACION DE FLORIDA: FL11372)

IMPORTANTE: Lea todas las instrucciones antes de comenzar el proceso.

Los procesos descritos en estas instrucciones fueron desarrollados y revisados para el uso con combinaciones de ventanas ThermaStar, de Pella®, Pella® Serie 150 usando un refuerzo de entrepaño de 1" basado en los parámetros que se detallan a continuación. Los productos de entrepaño que no estén dentro de estos parámetros anularán la garantía limitada. Determinar si el proceso de entrepaño es correcto es su responsabilidad, la de su arquitecto o la del profesional de construcción.

Hay cuatro juegos de entrepaños de largo estándar para combinar con el largo del tamaño del marco de la ventana. Las piezas incluidas en el juego están cortadas de manera tal que se adapten a los cuatro tamaños: 37-3/8", 62", 75" y 95-3/4". Si el marco de la ventana no coincide con ninguno de estos tamaños, compre el juego siguiente.

Si el tamaño del entrepaño no se adapta a ninguno de los cuatro tamaños que se ofrecen, el consumidor final necesitará cortar y/o modificar varias piezas del juego de entrepaño para realizar el ensamblado correctamente.

RECUERDE USAR EQUIPAMIENTO DE PROTECCION PERSONAL ADECUADO.

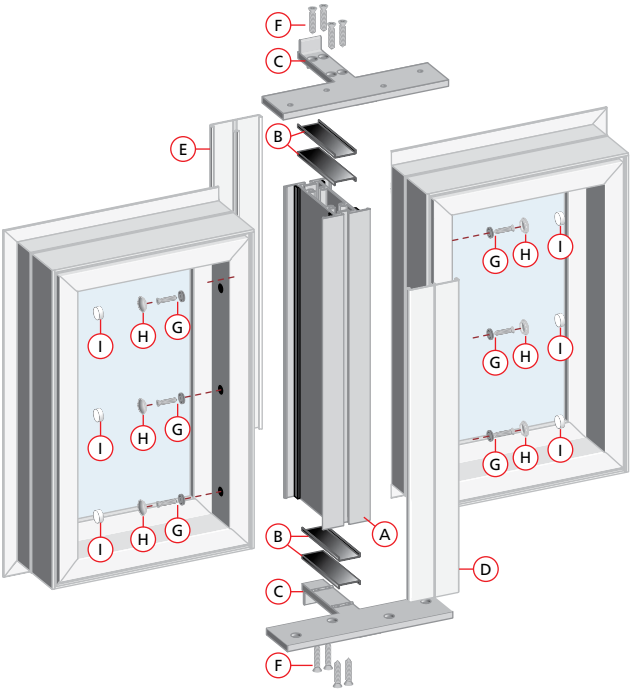

LEYENDA:

A. Cinta tapajuntas de butilo para barra en forma de H
B. Cinta tapajuntas selladora de butilo
C. Tapón del entrepaño
D. Cubierta del entrepaño interior
E. Cubierta del entrepaño para exteriores
F. Tornillos de cabeza plana N.° 8 de 1"
G. Tornillos autorroscantes con arandelas N.° 6 de 3/4"
H. Cubiertas con tornillos (ventanas deslizantes y fijas)
I. Tapones de hule (ventanas pre-acabadas individual)

© 2020 Pella Corporation

EL JUEGO DE ENTREPAÑO CONTIENE:

- 1 barra en forma de H con cinta de butilo
- 2 cubiertas de entrepaño para interiores y exteriores (1 para cada uno)
- Paquete de aditamentos
  - Tornillos N.º 8 y N.º 6, arandelas, tapones o tapones de hule
  - Las puertas individuales necesitan tapones de hule
  - Las puertas corredizas y fijas necesitan tapones
- 2 tapones de entrepaño (1 para cada extremo de entrepaño)
- Cinta tapajuntas selladora de butilo (4 piezas)
- Instrucciones de ensamblado

ARTICULOS QUE USTED NECESITARA COMPRAR:

- Sellador de poliuretano para exteriores de alta calidad

HERRAMIENTAS NECESARIAS:

- Cinta métrica
- Cuchillo para uso general
- Sierra ajustable para ángulos
- Taladro y destornillador con batería
- Pistola para sellador

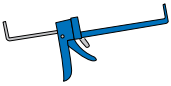

PARAMETROS/RESTRICCIONES

- NO aplique el entrepaño en más de tres ventanas en una combinación.
- Los entrepaños horizontal y vertical no están permitidos en la misma combinación.
- Las combinaciones no pueden superar 40 pies cuadrados en la superficie del marco.
- Los compuestos con entrepaño vertical no deben medir más de 108″ en el ancho total.
- Las ventanas fijas con entrepaños sobre unidades operables no pueden medir más de 24 pies cuadrados.
- El largo del entrepaño no puede ser mayor que 95-3/4".

1 PREPARACION DE LAS VENTANAS PARA LA COLOCACION DE ENTREPAÑOS:

A. **Determine cuáles serán los laterales del producto en los que instalará el entrepaño.** Apoye las ventanas (con el interior hacia arriba) sobre una superficie lisa y limpia.

B. **Revise el largo del entrepaño.**

NOTA: Para determinar el largo del entrepaño necesario, mida el marco de la ventana y réstele 5/8".

Por ejemplo:
Tamaño del marco = 36".
Largo de la barra en forma de H = 35-3/8".
(Largo de la barra = tamaño del marco menos 5/8").

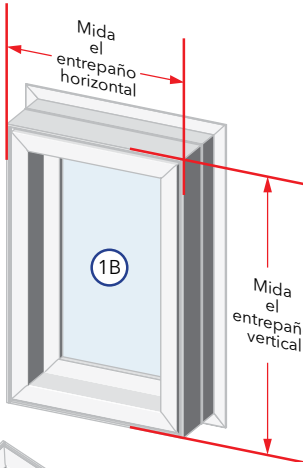

C. **Con un cuchillo de uso general, corte los rebordes de las superficies en las que va a aplicar el entrepaño.** Marque el reborde tres veces en el punto donde se encuentra el reborde con el marco. Tenga cuidado de que no se raje el marco. Doble el reborde hacia atrás y hacia adelante dos o tres veces y quítelo de la unidad. El resultado será una superficie en óptimas condiciones para colocar entrepaños nuevamente.

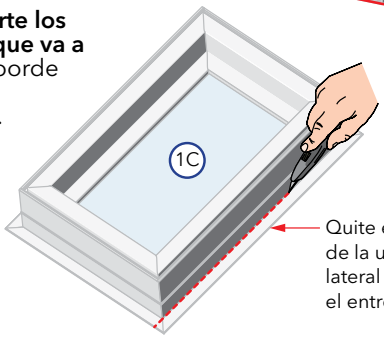

© 2020 Pella Corporation

2 PREPARACION DEL ENTREPAÑO EN FORMA DE H:

NOTA: Si el largo del juego del entrepaño se adapta al tamaño del marco de la ventana, siga con el paso B.

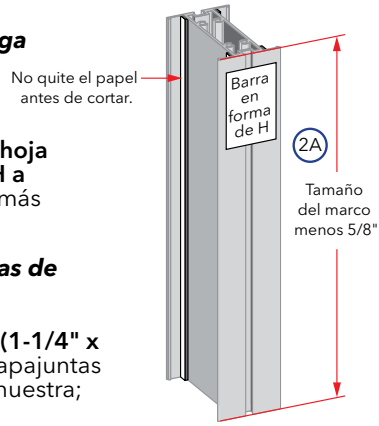

A. **Usando la sierra ajustable para ángulos con la hoja para construcción, corte la barra en forma de H a medida.** La barra en forma de H debe ser 5/8" más corta que el tamaño del marco de la ventana.

NOTA: NO quite el papel de la cinta tapajuntas de butilo antes de cortar la barra.

B. **Aplique la cinta tapajuntas selladora de butilo (1-1/4" x 3") en el tapón del entrepaño.** Centre la cinta tapajuntas de butilo sobre la superficie del tapón que se muestra; aproximadamente 1/8" de butilo debe sobresalir de cada lado del tapón del entrepaño.

NOTA: Asegúrese de envolver la cinta tapajuntas de butilo en los laterales del tapón.

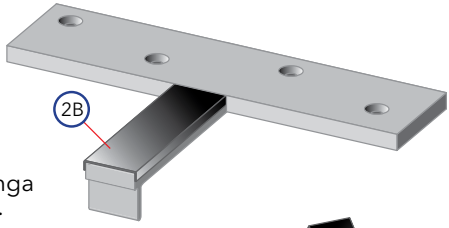

C. **Quite el papel de la cinta tapajuntas de butilo** de la barra en forma de H. Mantenga la cinta tapajuntas de butilo sin residuos.

D. **Aplique la cinta tapajuntas de butilo (1-1/4" x 3") en ambos extremos de la barra.** Envuelva la cinta tapajuntas de butilo en los laterales de la barra, tocando las tiras largas de la cinta tapajuntas de butilo de la barra en forma de H.

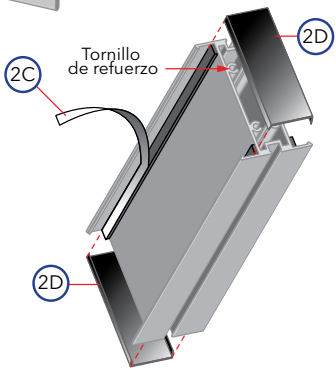

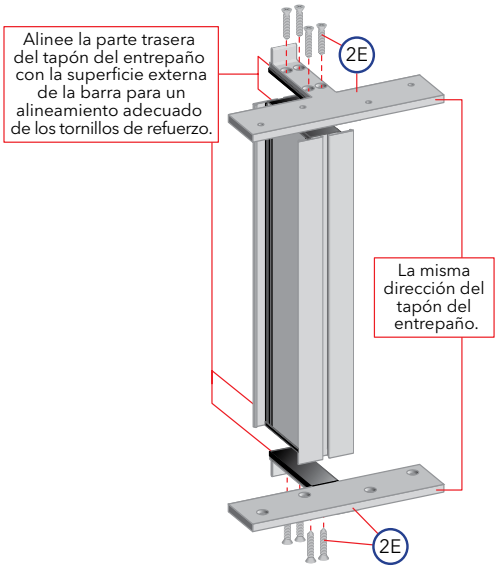

E. **Fijar la tapa del entrepaño preparada a la barra en H usando** cuatro planos # 8 x 1**"** tornillos de cabeza. Asegúrese de conducir el tornillos en los salientes de los tornillos de la barra H como se muestra. Esto puede asegurarse por alineando la parte posterior de la gorra con superficie exterior de la barra en H. Repetir este paso para el otro extremo.

NOTA: asegúrese de adjuntar el tapas de entrepaño en la misma dirección.

© 2020 Pella Corporation

3 INSTALACION DEL ENTREPAÑO EN FORMA DE H:

A. **Apoye las ventanas (con el interior hacia arriba) sobre una superficie** lisa y limpia dejando 2" entre los laterales en los cuales está colocando entrepaños.

B. **Con los orificios de montaje de la abertura sin terminar sobre el tapón del entrepaño,** coloque el entrepaño en forma de H sobre el primer marco de la ventana, alineando los extremos del entrepaño con los extremos del marco de la ventana. Presione el entrepaño firmemente en su lugar.

C. **Coloque el marco de la segunda ventana con el entrepaño,** alineando los extremos del entrepaño en forma de H con los extremos del marco de la ventana. Presione el entrepaño en su lugar. Verifique que los laterales de las ventanas con entrepaños estén alineadas.

D. **Fije ambas unidades en la barra en forma de H colocando tornillos** autorroscantes N.° 6 de 3/4" con arandelas (incluidos) en los orificios realizados anteriormente en la parte extrudida de vinilo y en la barra.

NOTA: Ajuste los tornillos para que haya aproximadamente 50% de compresión de la arandela de neopreno.

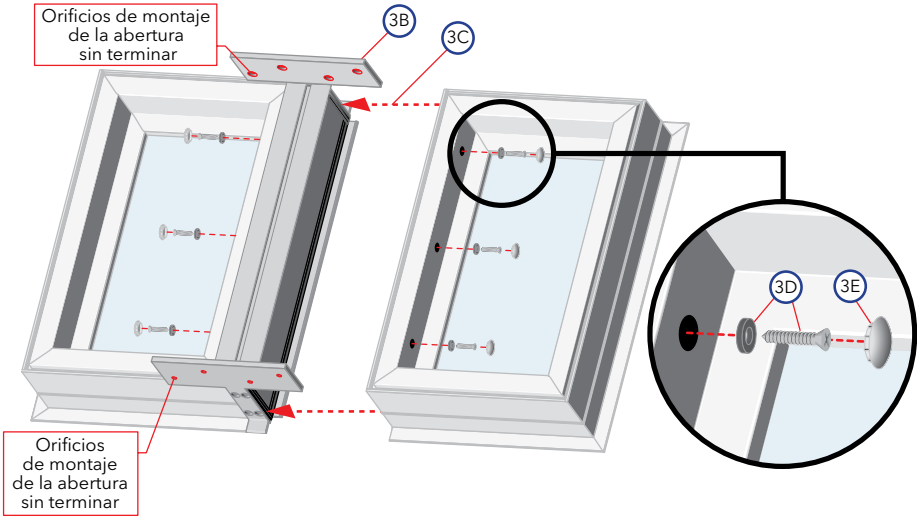

E. **Presione las cubiertas de los tornillos o los tapones** de hule después de que los tornillos queden asentados.

F. **Aplique poliuretano para exteriores de alta calidad o sellador de silicona** a ambos extremos del entrepaño como se muestra.

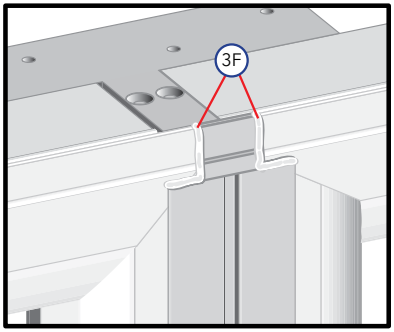

4 INSTALACION DEL ENTREPAÑO:

A. **Corte el entrepaño a la longitud para el interior.**

Aplicaciones en construcciones nuevas: la longitud para cubrir el interior es igual a la dimensión del marco menos 2,54 cm.

Aplicaciones de reemplazo: la longitud para cubrir el interior es igual a la dimensión del marco.

NOTA: Asegúrese de que los extremos estén derechos.

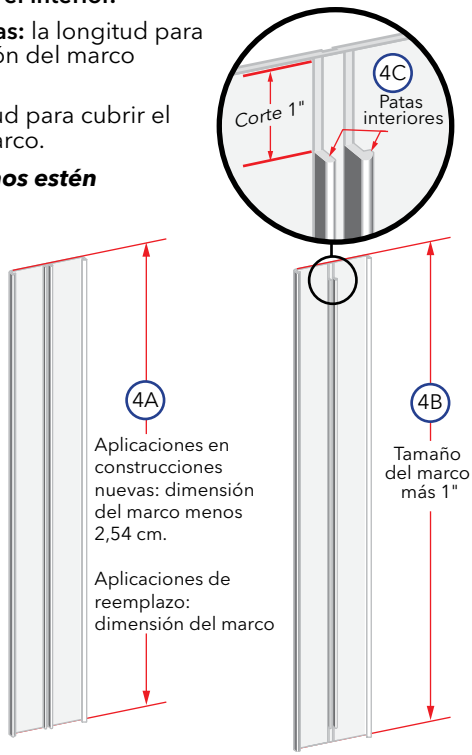

B. **Corte una cubierta de entrepaño para exteriores.** El largo de la cubierta para exteriores es igual al tamaño del marco más 1".

NOTA: Asegúrese de que los extremos de la cubierta estén derechos.

C. **Usando un cuchillo de uso general,** corte 1" de las patas interiores como se muestra, en ambos extremos de la cubierta del entrepaño para exteriores.

D. **Cierre las cubiertas del entrepaño en la barra en forma de H.** Comenzando en un extremo de la barra, presione firmemente el centro de la cubierta y siga presionando hasta el otro extremo.
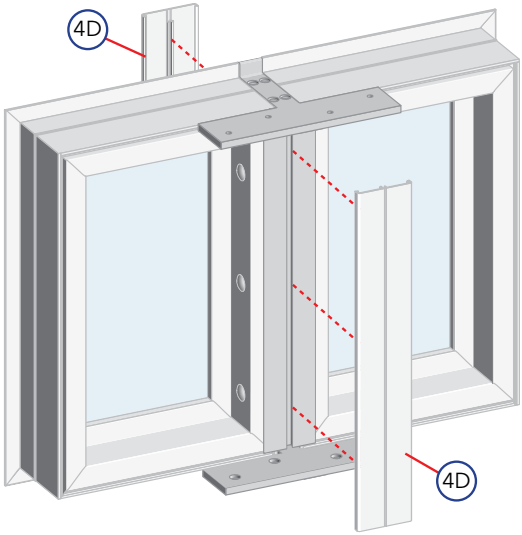
NOTA: La cubierta más corta va hacia el interior.